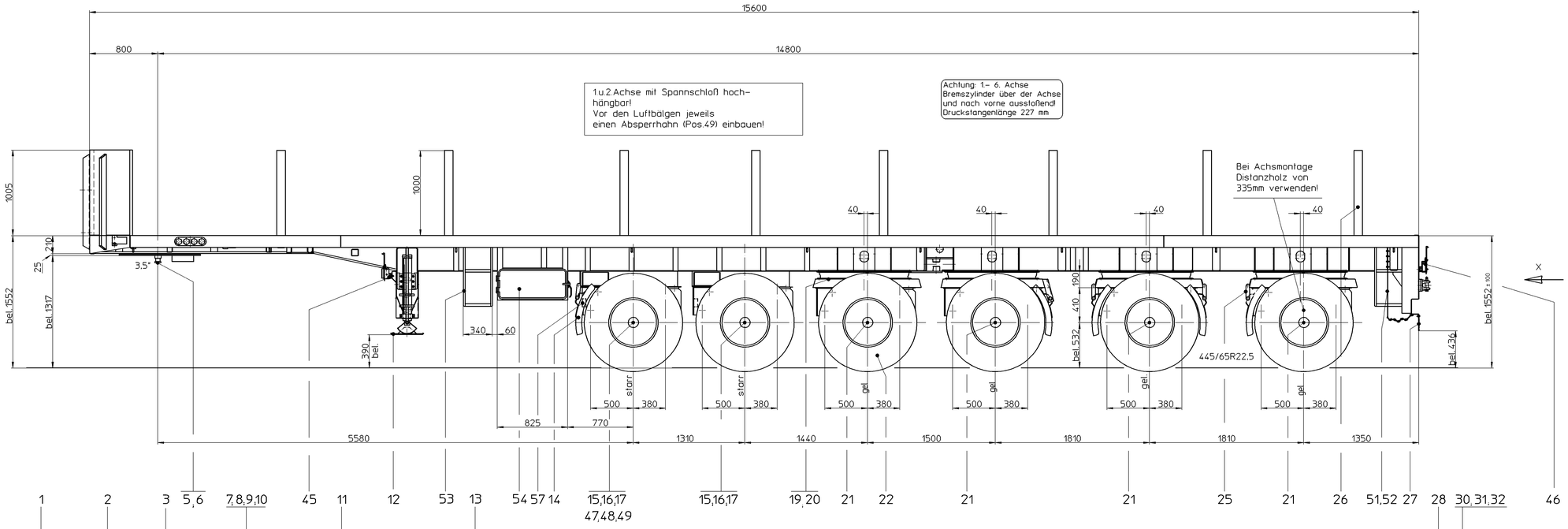

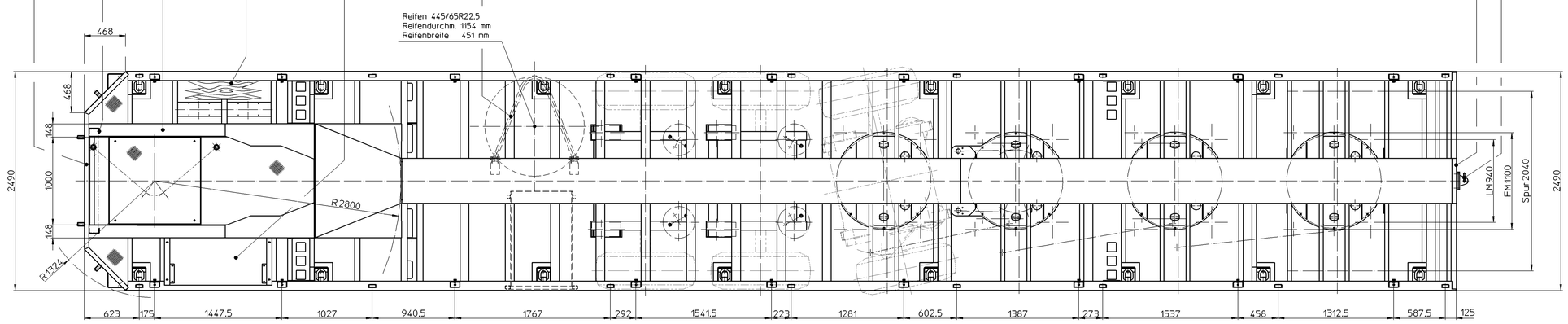

X

M 1:10

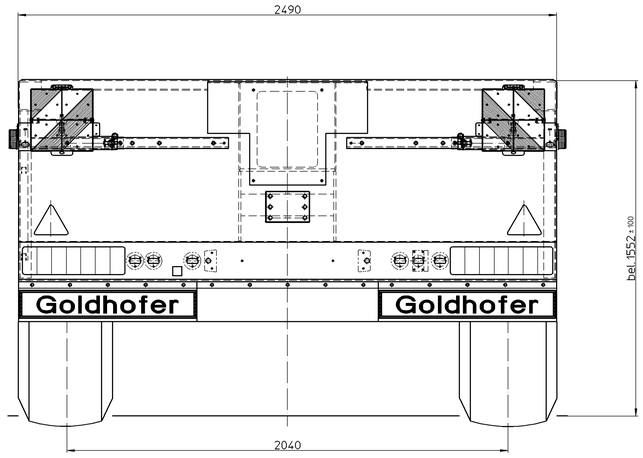

Diese Zeichnung ist unser Eigentum und demjenigen anvertraut, dem wir sie ausgehändigt haben. Ihr Gebrauch, einschl. Vervielfältigung oder Bekanntgabe an Dritte, ist nur mit unserer schriftlichen Einwilligung gestattet. Zuwiderhandlung ist strafbar und macht schadenersatzpflichtig.

This document is our property and has been handed over to the party concerned in trust. Its use including copying and publishing to third parties is allowed only after our written approval. Any abuse is punishable and makes the party liable to compensation of damages.

Allgemeintoleranzen

Spanen, Umformen		DIN 7168–m–S DIN 2310
Schweisskonstruktion		DIN 8570–BF
Therm. Brennschneiden	Autogen	DIN 2310–II BH
	Plasma	DIN 2310–I C

Oberflächenangaben — altes Symbol

√	=		~
√w	=	Rz 100	▽
√x	=	Rz 25	▽▽
√y	=	Rz 6,3	▽▽▽
√z	=	Rz 1	▽▽▽▽

Zust.	Änderung	Datum	Name
1	9/99–133	23.09.1999	guggenb.
0	***	30.04.1999	guggenb.
	Gezeichnet:	30.04.1999	guggenb.
	Geprüft:		

Goldhofer
Maschinenfabrik · GmbH & Co.
Donaustr. 95 · D-87700 Memmingen
Tel. 08331-90 · Telefax 08331-70234

Ers. für:
Urspr. S5148.00.00.00

Maßstab/scale: Gewicht/weight: kg

Fahrzeugzusammenbau SPZ-DL6-60/80 vehikle assembly

IDENT NR./ID.-NO. 466794

ZEICHNUNGS-NR./DRAWING-NO. S5169.00.00.00 – 1 /0

Ers. durch:
Auftrag Nr.: 24285 Bruns
Blatt: 1 Blattzahl: 1
Zeichnung erstellt mit CAD

Gedruckt am 31.08.2022 - Ausgedruckte Zeichnungen nicht vom Aenderungsdienst betroffen